Exploded View

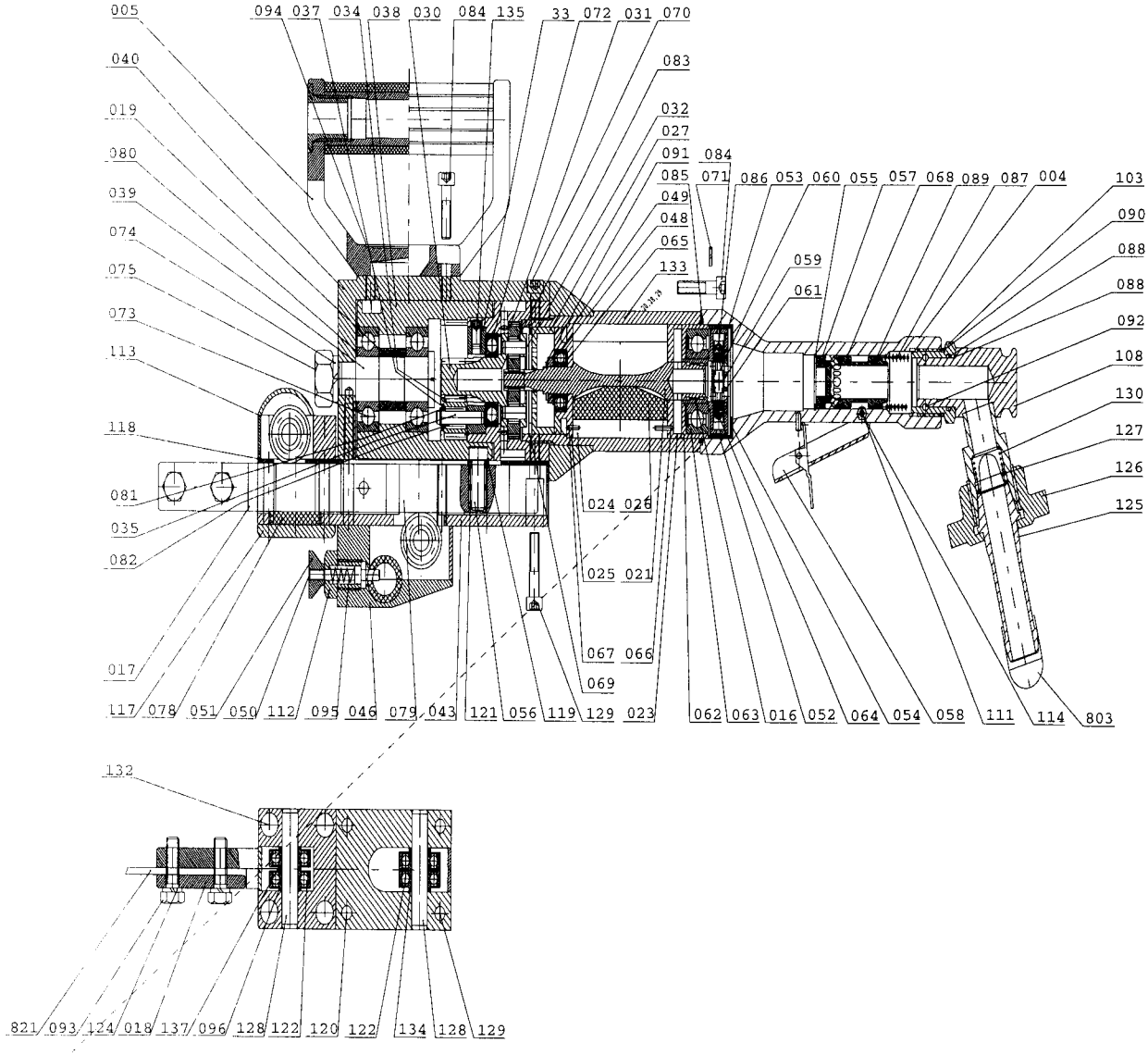

Red Rooster Industrial Air Saw RRI-8460

Parts List

No.	Part number	Description	Q'ty	No.	Part number	Description	Q'ty
004	8460-004-00	throttle body	1	071	8460-071-00	washer	20
005	8460-005-00	dead handle	1	072	8460-072-00	bearing	1
016	8460-016-00	regulator body	1	073	8460-073-00	bearing	2
017	8460-017-00	bar	1	074	8460-074-00	washer	1
018	8460-018-00	enclosure	1	075	8460-075-00	nut	1
019	8460-019-00	ring	1	078	8460-078-00	bearing	1
021	8460-021-00	rotor	1	079	8460-079-00	bearing	1
023	8460-023-00	rear plate	1	080	8460-080-00	ring	1
024	8460-024-00	cylinder	1	081	8460-081-00	ring 4	3
025	8460-025-00	front plate	1	082	8460-082-00	needle 2x13.8	36
026	8460-026-00	rotor blade	4	083	8460-083-00	needle 2x7.8	24
027	8460-027-00	silencer	1	084	8460-084-00	screw M6x25	8
030	8460-030-00	catch driver	1	085	8460-085-00	ring 52x2	1
031	8460-031-00	satellite	2	086	8460-086-00	needle 2.5x11.8	2
032	8460-032-00	shaft	2	087	8460-087-00	spring	1
033	8460-033-00	shaft plate	1	088	8460-088-00	ring 18x2	2
034	8460-034-00	satellite	3	089	8460-089-00	ring 24x20	2
035	8460-035-00	shaft	3	090	8460-090-00	ring 22x2	1
037	8460-037-00	washer	1	091	8460-091-00	ring 12	1
038	8460-038-00	cam	1	092	8460-092-00	ball	1
039	8460-039-00	shaft	1	093	8460-093-00	screw M8x25	1
040	8460-040-00	saw body	1	095	8460-095-00	spring	1
043	8460-043-00	bushing	1	096	8460-096-00	packing ring	2
046	8460-046-00	detention body	1	103	8460-103-00	nut	1
048	8460-048-00	plate spring	1	108	8460-108-00	hose joint	1
049	8460-049-00	washer	1	111	8460-111-00	screw	1
050	8460-050-00	pin	1	112	8460-112-00	screw	1
051	8460-051-00	nut	1	113	8460-113-00	support body	1
052	8460-052-00	bushing	1	114	8460-114-00	nut M3	1
053	8460-053-00	weight	1	117	8460-117-00	cover	1
054	8460-054-00	plate spring	1	118	8460-118-00	washer	1
055	8460-055-00	safety ring	1	119	8460-119-00	ring	1
056	8460-056-00	guide pin	1	120	8460-120-00	screw M6x50	2
057	8460-057-00	valve seat	1	121	8460-121-00	needle bearing	2
058	8460-058-99	lever cpl.	1	122	8460-122-00	bearing	4
059	8460-059-00	pawl	1	124	8460-124-00	washer 8,2	2
060	8460-060-00	spring	1	125	8460-125-00	hose nipple	1
061	8460-061-00	regulator cover	1	126	8460-126-00	hose nipple lock nut	1
062	8460-062-00	insertion piece	1	127	8460-127-00	air screen	1
063	8460-063-00	bearing	1	128	8460-128-00	pin	2
064	8460-064-00	screw M4x8	4	129	8460-129-00	screw	2
065	8460-065-00	bearing	1	130	8460-130-00	spring	1
066	8460-066-00	needle 2x11.8	1	132	8460-132-00	screw	4
067	8460-067-00	needle 2x7.8	1	133	8460-133-00	gear wheel assembly	1
068	8460-068-99	valve cpl.	1	134	8460-134-00	shaft	3
069	8460-069-00	safety ring	1	135	8460-135-00	srew M6x12	1
070	8460-070-00	srew M6x12	2	137	8460-137-00	pin	1

Yokota Europa BV De Ruyterkade 120 NL- 1011 AB Amsterdam
Tel: +31-(0)20-538800 / Fax: +31-(0)20-5318808